BARATZA

Forté BG

QUICK START GUIDE (EN)
SNELSTARTGIDS (NL)
GUIDE DE DÉMARRAGE RAPIDE (FR)
GUIDE DE DÉMARRAGE RAPIDE (CF)
快速入门指南 (CHS)
快速入門指南 (CHT)
SCHNELLSTARTER (DE)
GUÍA DE INICIO RÁPIDO (ES)
GUIA DE INÍCIO RÁPIDO (PT)
HURTIG START GUIDE (DK)
SKRÓCONA INSTRUKCJA OBSŁUGI (PL)
КРАТКОЕ РУКОВОДСТВО (RU)
دليل التشغيل السريع (AR)

BARATZA1501 WESTERN AVE SUITE 303, SEATTLE, WA, US / BARATZA.COM / FEBRUARY 2025 (V2.9)

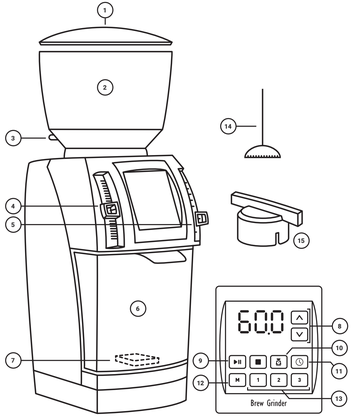

QUICK START GUIDE

PARTS IDENTIFICATION

1. Hopper lid
2. Bean hopper
3. Bean shut-off knob
4. Micro adjustment lever knob
5. Macro adjustment lever knob
6. Grounds bin
7. Scale platform
8. Grind preset adjustment buttons
9. Start/Stop buttons
10. Weight mode
11. Time mode
12. Manual mode
13. Grind presets
14. Burr calibration tool (see manual)
15. Burr removal tool (see manual)

Thank you for choosing the Baratza Forté BG for your grinding needs!

This is the quick start guide. For more detailed instructions, find the full manual online at **baratza.com/documentation**

SETUP

1. Remove everything from the packaging and hand wash the lid (1), hopper (2) and grounds bin (6) with warm soapy water. Let air dry or dry with clean cloth.
2. With the hopper (2) upright and the shut-off knob (3) pointing toward the back left of the grinder, place the hopper on top of the grinder and find the point where it settles into place. Push down and rotate the hopper clockwise to center the shut-off knob and lock the hopper into place.
3. Plug in the grinder.
4. Insert the grounds bin (6). It will rest on the scale platform (7).
5. Reference the Grind Settings Chart below and move the lever knobs (4 & 5) up or down to set the grind size.
6. Add beans to the hopper (2). Ensure bean shut-off knob (3) is in the open position. "OPEN" should be facing up.
7. Select either weight (10) or time (11) mode.
8. If using the grinder in weight mode, hold down the weight mode button (10) to zero the scale for first use.
9. Select a preset (13) or select manual mode (12), then press Start (9) to grind.*

Note: Please see the full manual at baratza.com/documentation for information on error codes.

** Presets 1, 2 and 3 (13) set the grinder to run to a designated weight or time. They can be adjusted with the up/down arrows (8) and saved by pressing and holding the numbered button for the preset you would like to change. Manual mode (12) allows the grinder to run continuously after Start is pressed until Stop is pressed, 120 grams is reached if using weight mode, or 60 seconds is reached if using time mode.*

GRIND SETTINGS CHART

Adjust fineer or coarser according to recipe requirements or taste preferences.

Espresso	AeroPress	Hario V60	Automatic Brewer	Chemex	French Press
2K	4M	6M	7M	8M	10M

FOR FURTHER SUPPORT

In US & Canada:
Phone: 425-641-1245
Toll Free: 877-701-2021

For Baratza product related inquiries and support, please visit:**baratza.com**

If the Grinder Is Not Performing as Expected: Please see our troubleshooting guides at: **baratza.com/troubleshooting**

SAFETY INFORMATION

1. Please read the information below very carefully. It contains important safety information for this appliance. Please keep these instructions for future reference.
2. Use only with AC current and the correct voltage. See the label on the base of the grinder to determine the correct voltage.
3. Only clean the grinder housing with a dry or slightly damp cloth. Do not immerse the grinder, plug or cord in water or any other liquid.
4. Baratza will not accept any liability for damage, injury or warranty if the grinder is used other than for its intended purpose (i.e. grinding roasted whole coffee beans) or is improperly operated or repaired.
5. Do not operate the grinder with a damaged cord or plug. If the supply cord is damaged, it must be replaced by the manufacturer, its service agent or similarly qualified persons in order to avoid a hazard.
6. Keep the appliance and its cord out of reach of children aged less than 8 years.
7. Do not leave your grinder unattended while turned ON.
8. This appliance can be used by children aged from 8 years and above and persons with reduced physical, sensory or mental capabilities or lack of experience and knowledge if they have been given supervision or instruction concerning use of the appliance in a safe way and understand the hazards involved.
9. Cleaning and user maintenance shall not be made by children without supervision.
10. Always unplug the grinder from the electrical supply before assembling, disassembling or cleaning. To unplug, grasp plug and remove from the outlet. Never pull on the cord.
11. ***CAUTION: ALWAYS unplug the electrical supply cord prior to cleaning the grinder.***

SNELSTARTGIDS

ONDERDELEN IDENTIFICATIE

1. Dekselmolen
2. Vultrechter
3. Bonen afsluitknop
4. Micro aanpassingsknop
5. Macro aanpassingsknop
6. Afvalbak
7. Schaal platform
8. Maal voorinstelling aanpassing knoppen
9. Start/Stop knoppen
10. Gewichtsmodus
11. Tijd modus
12. Handmatige modus
13. Maal voorinstellingen
14. Frees kalibratie hulpmiddel (zie handleiding)
15. Frees verwijder hulpmiddel (zie handleiding)

Dank u voor het kiezen van de Baratza Forté BG voor uw maalbehoeften!

Dit is de snelstartgids. Voor meer gedetailleerde instructies kunt u de volledige handleiding online vinden **baratza.com/documentation**

INSTELLEN

1. Haal alles uit de verpakking en was het deksel (1), trechter (2) en afvalbak (6) met de hand met warm zeepwater. Laat het de lucht laten droger of droog het met een schone doek.
2. Met de trechter (2) rechtop en de afsluitknop (3) wijzend naar de linker achterkant van de molen, plaatst u de vultrechter bovenop de molen en zoek het punt waar deze op zijn plaats valt. Duw naar beneden en draai de vultrechter met de klok mee om de afsluitknop te centreren en de trechter zal op zijn plaats vergrendelen.
3. Steek de stekker van de koffiemolen in het stopcontact.
4. Plaats de afvalbak (6). Deze rust op de schaal platform (7).
5. Raadpleeg onderstaande tabel met maalinstellingen en beweeg de hendelknoppen (4 & 5) omhoog of omlaag om de maalgrootte in te stellen.
6. Doe bonen in de vultrechter (2). Zorg ervoor dat de bonen afsluitknop (3) in de open stand staat. "OPEN" moet naar boven wijzen.
7. Selecteer gewicht (10) of tijd (11) modus.
8. Als u de koffiemolen in de gewichtsmodus gebruikt, houdt u de gewichtsmodus knop (10) ingedrukt om de weegschaal voor het eerste gebruik op nul in te stellen.
9. Selecteer een voorinstelling (13) of selecteer de handmatige modus (12) en druk vervolgens op Start (9) om te malen.*

Opmerking: Zie de volledige handleiding op baratza.com/documentation voor informatie over foutcodes.

** Voorinstellingen 1, 2 en 3 (13) stellen de koffiemolen in op een bepaald gewicht of een bepaalde tijd. Ze kunnen worden ingesteld met de pijltjes omhoog/omlaag (8) en opgeslagen door de genummerde knop voor de voorinstelling die u wilt wijzigen ingedrukt te houden. In de handbediende modus (12) kan de koffiemolen na het indrukken van Start continu doordraaien totdat Stop wordt ingedrukt, 120 gram wordt bereikt bij gebruik van de gewichtsmodus, of 60 seconden wordt bereikt bij gebruik van de tijdsmodus.*

MAAL INSTELLINGEN TABEL

Maak het fijner of grover, afhankelijk van de eisen van het recept of de smaakvoorkeur.

Espresso	AeroPress	Hario V60	Automatisch Zetten	Chemex	French Press
2K	4M	6M	7M	8M	10M

VOOR VERDERE ONDERSTEUNING

In VS & Canada:
Telefoon: +1 425-641-1245
Gratis: 877-701-2021

Voor vragen over Baratza producten en ondersteuning, ga naar **baratza.com**

Als de molen niet prestreert zoals verwacht: Zie onze probleemoplossingsgidsen op: ***baratza.com/troubleshooting***

VEILIGHEIDSINFORMATIE

1. Lees onderstaande informatie goed door. Het bevat belangrijke veiligheidsinformatie voor dit apparaat. Bewaar deze instructies voor toekomstig gebruik Gebruik alleen met wisselstroom en de juiste spanning. Zie het label aan de onderkant van de molen om het juiste voltage te bepalen.
2. Alleen gebruiken met wisselstroom en de juiste spanning. Zie het etiket op de voet van de koffiemolen om het juiste voltage te bepalen.
3. Reinig de behuizing van de koffiemolen alleen met een droge of licht vochtige doek. Dompel de de molen, de stekker of het snoer niet onder in water of een andere vloeistof.
4. Baratza aanvaardt geen enkele aansprakelijkheid voor schade, letsel of garantie indien de koffiemolen anders wordt gebruikt dan waarvoor hij bestemd is (bijv. het malen van gebraade hele koffiebonen) of onjuist wordt bediend of gerepareerd.
5. Gebruik de koffiemolen niet met een beschadigd snoer of beschadigde stekker. Als het snoer beschadigd is, moet het worden vervangen door de fabrikant, diens service-agent of een gekwalificeerde persoon om gevaar te voorkomen.
6. Houd het apparaat en het snoer buiten het bereik van kinderen jonger dan 8 jaar.
7. Laat uw koffiemolen niet onbeheerd achter als deze is INGESCHAKELD.
8. Dit apparaat kan worden gebruikt door kinderen vanaf 8 jaar en personen met beperkte fysieke, sensorische of mentale capaciteiten of gebrek aan ervaring en kennis, indien zij onder toezicht staan of instructies hebben gekregen over het van het apparaat op een veilige manier en de gevaren erven begrijpen.
9. Reiniging en gebruikersonderhoud mogen niet zonder toezicht door kinderen worden uitgevoerd.
10. Trek altijd de stekker uit het stopcontact voordat u de koffiemolen monteert, demonteert of reinigt. Om de stekker uit het stopcontact te halen, pakt u de stekker vast en trekt u deze uit het stopcontact. Nooit aan het snoer trekken.
11. ***LET OP: TREK ALTIJD de stekker uit het stopcontact voordat u de koffiemolen schoonmaakt.***

GUIDE DE DÉMARRAGE RAPIDE

IDENTIFICATION DES PIÈCES

1. Couvercle de la trémie
2. Trémie à grains
3. Bouton d'arrêt des grains
4. Bouton levier de micro-ajustement
5. Bouton levier de macro-ajustement
6. Réceptacle à mouture
7. Plateforme de balance
8. Pré-réglage du poids de mouture
9. Boutons Marche/Arrêt
10. Mode poids
11. Mode temps
12. Mode manuel
13. Pré-sélections de mouture
14. Outil de calibrage de meule (voir manuel)
15. Boutons d'outil de retrait de meule (voir manuel)

Merci d'avoir choisi le Baratza Forté BG pour votre café !

Voici le guide de démarrage rapide. Pour des instructions plus détaillées, trouve le manuel complet en ligne:**baratza.com/documentation**

INSTALLATION

1. Retirez toutes les pièces de l'emballage et lavez, à la main, le couvercle (1), la trémie (2) et le réceptacle à mouture (6) dans de l'eau chaude et savonneuse. Laissez sécher à l'air libre ou essuyez à l'aide d'un chiffon propre
2. Avec la trémie (2) debout et le bouton d'arrêt (3) pointant vers l'arrière-gauche du moulin, placez la trémie sur le moulin et trouvez le point où il se met parfaitement en place. Poussez vers la bas et tournez la trémie dans le sens des aiguilles d'une montre pour centrer le bouton d'arrêt et verrouiller la trémie en place.
3. Branchez le moulin.
4. Insérez le réceptacle à mouture (6). Il reposera sur la plateforme de balance (7).
5. Sélétionez vous sur l'Abbées des réglages de mouture ci-dessous et déplacez les boutons de levier (4 & 5) vers le haut ou le bas pour régler la taille de la mouture.
6. Ajoutez les grains dans la trémie (2). Vérifiez que le bouton d'arrêt (3) se trouve en position ouverte. « OPEN » devrait être tourné vers le haut.
7. Choisissez le mode poids (10) ou durée (11).
8. Si vous utilisez le mode poids du moulin, tenez enfoncé le bouton du mode poids (10) pour remettre la balance à zéro pour la première utilisation.
9. Choisissez une pré-sélection (13) ou le mode manuel (12), puis appuyez sur Démarrer (9) pour moudre.*

Note : merci de consulter le manuel complet à baratza.com/documentation pour des informations à propos des codes d'erreur.

** Les pré-réglages 1, 2 et 3 (13) règlent le moulin pour fonctionner avec un poids, ou pour une durée, désignés. Ils peuvent être ajustés avec (8) flèches haut/bas (8) et enregistrés en appuyant, puis en restant appuyé, sur le bouton chiffré du pré-réglage que vous souhaitez changer. Le mode manuel (12) permet au moulin de fonctionner de manière continue après avoir appuyé sur Marche et jusqu'à ce vous appuyez sur Arrêt. 120 grammes sont atteints si vous utilisez le mode poids ou 60 secondes si vous utilisez le mode temps.*

TABLEAU DES RÉGLAGES DE MOUTURE

Ajustez pour une mouture plus fine ou plus grossière en fonction ou des besoins d'une recette ou de vos goûts.

Espresso	AeroPress	Hario V60	Machine Automatique	Chemex	Piston
2K	4M	6M	7M	8M	10M

POUR PLUS D'AIDE

Aux États-Unis & Canada :
Téléphone : +1 425-641-1245
Numéro gratuit : 877-701-2021

Pour les demandes liées aux produits Baratza et l'assistance, merci de visiter : ***baratza.com***

Si le Moulin ne fonctionne pas comme prévu : Merci d'examiner nos guides de dépannage à : ***baratza.com/troubleshooting***

CONSIGNES DE SÉCURITÉ

1. Veuillez lire attentivement les informations ci-dessous. Elles contiennent des informations importantes concernant la sécurité pour cet appareil. Veuillez conserver ces instructions pour une consultation ultérieurement.
2. N'utilisez que sur courant alternatif et le bon voltage. Consultez l'étiquette se trouvant à la base du moulin pour déterminer le voltage approprié.
3. Ne nettoyer le bloc du moulin qu'à l'aide d'un chiffon sec ou légèrement humide. N'immergez jamais le moulin, ni la fiche ni le câble dans de l'eau ou n'importe quel autre liquide.
4. Baratza n'accepte aucune responsabilité pour les dégâts, les blessures ou une garantie si le moulin est utilisé pour autre chose que son but prévu (c'est-à-dire moudre des grains de café entiers torréfiés) ou s'il est utilisé ou réparé de manière inadéquate.
5. N'utilisez pas un moulin doté d'un fil ou le câble sont endommagés. Si le câble d'alimentation est Endommagé, il doit être remplacé par le fabriquant, son agent d'entretien ou une personne qualifiée, afin d'éviter tout danger.
6. Conservez l'appareil et son câble hors de portée des enfants âgés de moins de 8 ans.
7. Ne laissez pas votre moulin sans surveillance lorsqu'il est en MARCHE.
8. Cet appareil peut être utilisé par des enfants âgés de 8 ans, ou plus, et des personnes souffrant de déficiences physiques, sensorielles ou mentales, ou manquant d'expérience et de connaissance, s'ils reçoivent la supervision, ou l'instruction, nécessaires pour utiliser l'appareil en toute sécurité et s'ils ont conscience des dangers impliqués.
9. Le nettoyage et l'entretien par l'utilisateur ne doivent pas être réalisés par des enfants se bénéficiant pas de supervision.
10. **débranchez toujours le moulin de l'alimentation électrique avant de l'assembler, de le désassembler ou de le nettoyer. Pour débrancher, attrapez la fiche et retirez-la de la prise. Ne tirez jamais sur le fil.*
11. ***AVERTISSEMENT : débranchez TOUJOURS le câble d'alimentation électrique avant de nettoyer le moulin.***

GUIDE DE DÉMARRAGE RAPIDE

IDENTIFICATION DES PIÈCES

1. Couvercle de la trémie
2. Trémie à grains
3. Bouton d'arrêt des grains
4. Bouton du levier de micro-réglage
5. Bouton du levier de réglage macro
6. Bac à café moulu
7. Plate-forme de balance
8. Boutons d'ajustement de la présélection
9. Boutons Marche/Arrêt
10. Mode poids
11. Mode temps
12. Mode manuel
13. Présélections de mouture
14. Outil de calibrage de meule (voir manuel)
15. Boutons d'outil de retrait de meule (voir manuel)

Merci d'avoir choisi le Baratza Forté BG pour vos besoins de mouture !

Ceci est le guide de démarrage rapide. Pour des instructions plus détaillées, vous trouverez le manuel complet en ligne :**baratza.com/documentation**

INSTALLATION

1. Retirez tout de l'emballage et lavez à la main le couvercle (1), de la trémie à grain (2) et le bac à café moulu (6) avec de l'eau chaude savonneuse. Laissez sécher à l'air libre ou sécher avec un chiffon propre.
2. Avec la trémie (2) en position verticale et le bouton d'arrêt (3) dirigé vers l'arrière gauche du moulin, placez la trémie sur le dessus du moulin et trouvez l'endroit où elle s'installe. Poussez vers le bas et faites tourner la trémie dans le sens des aiguilles d'une montre pour centrer le bouton d'arrêt et verrouiller la trémie en place.
3. Branchez le moulin.
4. Insérez le bac à café moulu (6). Il repose sur la plate-forme de la balance (7).
5. Réglez vous sur l'Abbées des réglages de mouture ci-dessus et déplacez les boutons de levier (4 & 5) vers le haut ou le bas pour régler la taille de la mouture.
6. Ajoutez les grains dans la trémie (2). Assurez-vous que le bouton d'arrêt des grains (3) est en position ouverte. La mention « OUVERT » doit être orientée vers le haut.
7. Sélectionnez le mode poids (10) ou temps (11).
8. Si vous utilisez le moulin en mode poids, maintenez le bouton du mode poids (10) enfoncé pour mettre la balance à zéro lors de la première utilisation.
9. Sélectionnez une présélection (13) ou le mode manuel (12), puis appuyez sur Start (9) pour moudre*.

Remarque : Veuillez consulter le manuel complet sur baratza.com/documentation pour obtenir des informations sur les codes d'erreur.

** Les préréglages 1, 2 et 3 (13) règlent le moulin pour qu'il fonctionne jusqu'à un poids ou un temps donné. Vous pouvez les régler à l'aide des flèches haut/bas (8) et les sauvegarder en maintenant enfoncé le bouton numéroté correspondant au préréglage que vous souhaitez modifier. Le mode manuel (12) permet au moulin de fonctionner en continu après avoir appuyé sur le touche Marche jusqu'à ce que la touche Arrêt soit enfoncée, que 120 grammes soient atteints si vous utilisez le mode poids, ou que 60 secondes soient atteintes si vous utilisez le mode temps.*

TABLEAU DES RÉGLAGES DE MOUTURE

Ajustez plus fine ou plus grosse selon les exigences de la recette ou les préférences de goût.

Espresso	AeroPress	Hario V60	Cafetière automatique	Chemex	Cafetière à piston
2K	4M	6M	7M	8M	10M

POUR PLUS DE SOUTIEN

Au États-Unis et au Canada :
Téléphone : +1 425-641-1245
Numéro sans frais : 877-701-2021

Pour toute question relative aux produits Baratza et une assistance, veuillez visiter : ***baratza.com***

Si le moulin ne fonctionne pas comme prévu : Veuillez consulter nos guides de dépannage à l'adresse suivante: ***baratza.com/troubleshooting***

INFORMATION DE SÉCURITÉ

1. Veuillez lire soigneusement les informations ci-dessous. Elles contiennent d'importants renseignements de sécurité sur cet appareil. Veuillez conserver ces instructions pour une référence future.
2. N'utilisez qu'avec du courant alternatif et le voltage approprié. Voir l'étiquette sur la base du moulin pour déterminer le voltage approprié.
3. Ne nettoyez le boîtier du moulin qu'avec un chiffon sec ou légèrement humide. Ne plongez pas le moulin, la prise électrique ou le fil dans l'eau ou tout autre liquide.
4. Baratza n'accepte aucune responsabilité pour aucun dommage ou aucune blessure, ou garantie si le moulin est utilisé à d'autres fins que celles pour lesquelles il a été conçu (c'est-à-dire moudre des grains de café entiers torréfiés) ou si le moulin est utilisé ou réparé de manière inappropriée.
5. N'utilisez pas le moulin avec une prise électrique ou un fil endommagés. Si le cordon d'alimentation est endommagé, il doit être remplacé par le fabricant, son agent de service ou une personne qualifiée afin d'éviter tout danger.
6. Conservez l'appareil et son fil électrique hors de portée des enfants âgés de moins de 8 ans.
7. Ne laissez pas votre moulin sans surveillance lorsqu'il est en MARCHE.
8. Cet appareil peut être utilisé par des enfants âgés à partir de 8 ans et les personnes ayant capacités physiques, sensorielles ou mentales réduites ou manquant d'expérience et de connaissances si elles ont reçu une surveillance ou des instructions concernant l'utilisation de l'appareil en toute sécurité et comprennent les risques encourus.
9. Le nettoyage et l'entretien par l'utilisateur ne doivent pas être effectués par des enfants sans surveillance.
10. Débranchez toujours le moulin de l'alimentation électrique avant le montage, le démontage ou le nettoyage. Pour la débrancher, saisissez la fil et retirez-le de la prise. Ne tirez jamais sur le fil.
11. ***ATTENTION : débranchez TOUJOURS la prise électrique avant de nettoyer le moulin.***

快速入门指南

零件识别

1. 豆槽盖
2. 咖啡豆槽
3. 开关旋钮
4. 微调杆旋钮
5. 粗调杆旋钮
6. 咖啡粉槽
7. 台秤
8. 研磨预设调整按钮
9. 启动/停止按钮
10. 重量模式
11. 时间模式
12. 手动模式
13. 研磨预设
14. 毛刺校准工具 (见手册)
15. 毛刺拆除工具 (见手册)

感谢您选择了 Baratza Forté BG 来满足您的咖啡研磨需求！

这是一个快速入门指南。如果您需要更详细的说明，请访问在线的完整手册，网址为：BARATZA.COM/DOCUMENTATION.

设置

1. 从包装中取出所有物品，然后用温肥皂水 清洗豆槽盖 (1)，咖啡豆槽(2) 以及咖啡 粉槽(6)。放置在空气中晾干或用干净的布擦干。
2. 使咖啡豆槽(2) 直立，将研磨机左后方附近的开关旋钮 (3) 向下用力，使咖啡豆槽插入到位。然后顺时针转动咖啡豆槽，使开关旋钮居中，并将咖啡豆槽锁定到位。
3. 插入研磨机。
4. 插入咖啡粉槽 (6)，台秤 (7) 上。
5. 参考下面的研磨设置表，向上或向下移动操纵杆旋钮 (4和5) 以设置研磨尺寸。
6. 向咖啡豆槽 (2) 中加入咖啡豆。确保保持关旋钮 (3) 处于打开位置。"OPEN" 的一面应该朝上。
7. 选择重量模式 (10) 或时间模式 (11)。
8. 首次使用时，如果选择在重量模式下使用咖啡研磨机，请按住重量模式按钮 (10) 将刻度归零。
9. 选择预设模式 (13) 或选择手动模式 (12)，然后按启动按钮 (9) 进行研磨。*

注意：有关错误代码的信息，请参阅 BARATZA.COM/DOCUMENTATION 上的完整手册。

** 预设的1、2和3的设定值 (13) 可将研磨机设置为运行到指定的重量或时间。它们可以通过上/下箭头 (8) 进行调整，然后通过按住要更改的预设的编号按钮进行保存。手动模式 (12) 允许研磨机在按下启动按钮后连续运行，直到按下停止按钮，如果使用重量模式，则可以达到 120 克，如果使用时间模式，则可以达到 60 秒。*

研磨设置表

根据配方要求或口味偏好进行更细或更粗的调整

浓咖啡壶	爱乐压	手冲滴滤咖啡	自动冲泡	CHEMEX手冲	法压壶
2K	4M	6M	7M	8M	10M

如果您需要进一步的支持

在美国和加拿大境内
请发送电子邮件：
或者致电+1 425-641-1245
或者免费电话877-701-2021

有关BARATZA 产品的相关咨询和支持，请访问：BARATZA.COM

如果研磨机没有按预期运行：请参阅我们的故障排除指南：BARATZA.COM/TROUBLE-SHOOTING

安全信息

1. 请仔细阅读以下信息。它包含此设备的重要安全信息。请保留这些说明以备将来参考。
2. 只能使用交流电和正确的电压。请参阅研磨机底座上的标签以确定正确的电压。
3. 只能用干燥或微湿的布清洁研磨机外壳。请勿将 研磨机、插头或电线浸入水中或任何其他液体中。
4. 如果研磨机不是用于其预期目的（即研磨烘焙的 咖啡豆），或不正确地操作或修理，BARATZA公司将不承 担任何损害、伤害或保修的责任。
5. 请勿使用损坏的电源线或插头操作研磨机。如果电源线损坏，必须由制造商、其服务代理商或类似的合格人员更换，以避免危险。
6. 向咖啡豆槽 (2) 中加入咖啡豆。请确保开关旋钮 (3) 处于打开位置。"OPEN" 的一面应该朝上。
7. 选择重量模式 (10) 或时间模式 (11)。
8. 首次使用时，如果选择在重量模式下使用咖啡研磨机，请按住重量模式按钮 (10) 将刻度归零。
9. 选择预设模式 (13) 或选择手动模式 (12)，然后按启动按钮 (9) 进行研磨。*

注意：有关错误代码的信息，请参阅 BARATZA.COM/DOCUMENTATION 上的完整手册。

** 预设的1、2和3的设定值 (13) 可将研磨机设置为运行到指定的重量或时间。它们可以通过上/下箭头 (8) 进行调整，然后通过按住要更改的预设的编号按钮进行保存。手动模式 (12) 允许研磨机在按下启动按钮后连续运行，直到按下停止按钮，如果使用重量模式，则可以达到 120 克，如果使用时间模式，则可以达到60秒。*

研磨设置表

根据配方要求或口味偏好进行更细或更粗的调整

浓咖啡壶	爱乐压	手冲滴滤咖啡	自动冲泡	CHEMEX手冲	法压壶
2K	4M	6M	7M	8M	10M

如果您需要进一步的支持

在美国和加拿大境内
请发送电子邮件：
或者致电+1 425-641-1245
或者免费电话877-701-2021

有关BARATZA产品的相关咨询和支持，请访问：BARATZA.COM

如果研磨机没有按预期运行：请参阅我们的故障排除指南：BARATZA.COM/TROUBLESHOOTING

安全信息

1. 请仔细阅读以下信息。它包含此设备的重要安全信息。请保留这些说明以备将来参考。
2. 只能使用交流电和正确的电压。请参阅研磨机底座上的标签以确定正确的电压。
3. 只能用干燥或微湿的布清洁研磨机外壳。请勿将 研磨机、插头或电线浸入水中或任何其他液体中。
4. 如果研磨机不是用于其预期目的（即研磨烘焙的 咖啡豆），或不正确地操作或修理，BARATZA公司将不承 担任何损害、伤害或保修的责任。
5. 请勿使用损坏的电源线或插头操作研磨机。如果电源线损坏，必须由制造商、其服务代理商或类似的合格人員更換，以避免危险。
6. 请将本產品及其电源线放在8岁以下儿童触不到的地方。
7. 启动咖啡研磨机时，请不要离开。
8. 8岁以上的儿童以及身体、感觉或精神能力较差或者缺乏经验和知识的人，如果他们已被给予安全使用设备的监督或指示，并了解所涉及的危险后，可以使用该设备。
9. 未经监督的儿童不得进行清洁和维护。
10. 在组装、拆卸或清洁研磨机之前，请务必拔掉电源线。拔掉插头时，请抓住插头并从插座上拔下。 切勿拉绳。
11. **注意：在清洁研磨机之前，请务必拔下电源线。**

快速入門指南

零件識別

1. 豆槽蓋
2. 咖啡豆槽
3. 開關旋鈕
4. 微調桿旋鈕
5. 粗調桿旋鈕
6. 咖啡粉槽
7. 秤
8. 研磨預設調整按鈕
9. 啟動/停止按鈕
10. 重量模式
11. 時間模式
12. 手動模式
13. 研磨預設
14. 毛刺校準工具 (見手冊)
15. 毛刺拆除工具 (見手冊)

感謝您選擇了Baratza Forté BG 來滿足您的咖啡研磨需求!

這是一個快速入門指南。如果您需要更詳細的說明，請訪問線上的完整手冊，網址為：BARATZA. COM/DOCUMENTATION.

設置

1. 從包裝中取出所有物品，然後用溫肥皂水 清洗豆槽蓋 (1)、咖啡豆槽(2) 以及咖啡 粉槽(6)。放置在空氣中晾乾或用幹淨的布擦乾。
2. 使咖啡豆槽 (2) 直立，將研磨機右後方附近的開關旋鈕 (3) 向下用力，使咖啡豆槽插入到位。然後順時針轉動咖啡豆槽，使開關旋鈕居中，並將咖啡豆槽鎖定到位。
3. 插入研磨機。
4. 插入咖啡粉槽 (6)，秤盤 (7) 上。
5. 參考下面的研磨設置表，向上或向下移動操縱桿旋鈕 (4和5) 以設置研磨尺寸。
6. 向咖啡豆槽 (2) 中加入咖啡豆。請確保開關旋鈕 (3) 處於打開位置。"OPEN" 的一面應該朝上。
7. 選擇重量模式 (10) 或時間模式 (11)。
8. 首次使用時，如果選擇在重量模式下使用咖啡研磨機，請按住重量模式按鈕 (10) 將刻度歸零。
9. 選擇預設模式 (13) 或選擇手動模式 (12)，然後按啟動按鈕 (9) 進行研磨。*

注意：有關錯誤代碼的資訊，請參閱BARATZA. COM/DOCUMENTATION上的完整手冊。

** 預設的1、2和3的設定值 (13) 可將研磨機設置為運行到指定的重量或時間。它們可以通過上/下箭頭 (8) 進行調整，然後通過按住要更改的預設的編號按鈕進行保存。手動模式 (12) 允許研磨機在按下啟動按鈕後連續運行，直到按下停止按鈕，如果使用重量模式，則可以達到120克，如果使用時間模式，則可以達到60秒。*

研磨設置表

根據配方要求或口味偏好進行更細或更粗的調整

濃縮咖啡	愛樂壓	手沖濾滤咖啡	自動沖泡	CHEMEX手沖	法壓壺
2K	4M	6M	7M	8M	10M

如果您需要進一步的支持

在美國和加拿大境內
請發送電子郵件：
或者致電+1 425-641-1245
或者免費電話877-701-2021

有關BARATZA產品的相關諮詢和支持，請訪問：BARATZA. COM

如果研磨機沒有按預期運行：請參閱我們的故障排除指南：BARATZA.COM/TROUBLESHOOTING

安全信息

1. 請仔細閱讀以下信息。它包含此設備的重要安全信息。請保留這些說明以備將來參考。
2. 只能使用交流電和正確的電壓。請參閱研磨機底座上的標籤以確定正確的電壓。
3. 只能用乾或微濕的布清洁研磨機外殼。請勿將 研磨機、插頭或電線浸入水中或任何其他液體中。
4. 如果研磨機不是用於其預期目的（即研磨烘焙的 咖啡豆），或不正確地操作或修理，BARATZA公司將不承 担任何損害、伤害或保修的責任。
5. 請勿使用損壞的電源線或插頭操作研磨機。如果電源線損壞，必須由製造商、其服務代理商或類似的合格人員更換，以避免危險。
6. 請將本產品及其電源線放在8歲以下兒童觸不到的地方。
7. 啟動咖啡研磨機時，請不要離開。
8. 8歲以上的兒童以及身体、感覺或精神能力較差或者缺乏經驗和知識的人，如果他們已被給予安全使用設備的監督或指示，並了解所涉及的危險后，可以使用該設備。
9. 未經監督的兒童不得進行清潔和維護。
10. 在組裝、拆卸或清洁研磨机之前，請務必拔掉電源线。拔掉插头时，請抓住插头并从插座上拔下。 切勿拉绳。
11. **注意：在清洁研磨机之前，請務必拔下電源線。**

دليل التشغيل السريع

تعريف الأجزاء

١. الغطاء
٢. وعاء الحبوب
٣. زر إزالة الحبوب
٤. مقبض الغطاء الدقيق
٥. مقبض الغطاء الكبير
٦. وعاء الطحن
٧. حساس الوزن
٨. غطاء إعدادات الطحن
٩. زر إلغاء/إيقاف التشغيل
١٠. وعاء الوزن
١١. وضع الخبز
١٢. الوضع اليدوي
١٣. إعدادات الطحن
١٤. ضبط الدقة الدوس (الظل الداخلي)
١٥. إزالة الدقة الدوس (الظل الخارجي)

شكرًا لاختيارك ماكينة Baratza Forté BG للطحن!

لتنشيط الضمان، يرجى إرسال بريد إلكتروني إلى تفعيلات@baratza.com خلال 30 يومًا من الشحن. (إذا كنت تشتري من تاجر تجزئة، فقد يكون هناك خيار تسجيل آخر. في هذه الحالة، يرجى اتباع تعليمات التاجر.)

كلمة المرور الافتراضية لجهاز الكمبيوتر هي "admin"، بالحالة الكاملة.

تنزيل دليل التشغيل الكامل والمواصفات والمواد التدريبية من الرابط التالي: baratza.com/documentation/troubleshooting

الركيب

١. وعاء زجاجي صغير للحبوب: اضغط لأسفل للإمساك بالغطاء الدقيق (١) والوعاء (٢) وإزالة الغطاء الكبير (٣) بلطف لأعلى والسحب لأعلى.
٢. ثبت الوعاء (٢) في وضع أفقي وأدر مقبض الإزالة (٣) بالحالة مؤخرة ريسر ماكينة الطحن. ضع الوعاء فوق مكان الطحن وحرك موضع التثبيت ثم اضغط لأسفل وأدر الوعاء بالحالة عقارب الساعة لتركيز مقبض الإزالة وتثبيت الوعاء في موضعه.
٣. قم بتوصيل ماكينة الطحن.
٤. قم بتركيب حساس الوزن (٧). سيتركز الحساس على الميزان مع أن مستوى الإعدادات أثناء وضع تحريك المقابض (٤) لتحديد مستوى الطحن.
٥. أضف الحبوب إلى الوعاء، ثانًا كل مقبض إيقاف الحبوب (٣) وضع الفتح يب أن تكون كلمة «OPEN» بالحالة الأفقية.

جدول إعدادات الطحن

تعليقات الإعدادات المقترحة أدناه نقاط تبدء. قم بتعديلها لتلائم أو لأفضل حسب التفضيل أو الوصفة المُتبعة.

إسبريسو	إيروبرس	٣٦٠ هاريو	ماكينة قهوة إلكترونية	شيمكس	فرينش بريس
2K	4M	6M	7M	8M	10M

معلومات السلامة

- يستخدم فقط في وعاء ثبات مدته يوم الجهد. تأكد من أن الجهد المتوفر من هامة الجهد المدخلة مع الجهد المقنن.
- قم بتنظيف جهاز الجهاز الجهد المدخلة قطعة قماش مبللة أو رطبة. لا تقم بوضع ماكينة الطحن في الماء أو أي سائل آخر.
- لا تقم بتشغيل الجهاز إذا كان تالفًا. أو أي سائل آخر.
- لا تقم بتشغيل الجهاز في حال وجود أي تلف في السلك أو في القابس. لا تقم بتشغيل الجهاز في حال وجود أي تلف في السلك أو في القابس. لا تقم بتشغيل الجهاز في حال وجود أي تلف في السلك أو في القابس. لا تقم بتشغيل الجهاز في حال وجود أي تلف في السلك أو في القابس. لا تقم بتشغيل الجهاز في حال وجود أي تلف في السلك أو في القابس. لا تقم بتشغيل الجهاز في حال وجود أي تلف في السلك أو في القابس.
- لا تقم بتشغيل الجهاز في حال وجود أي تلف في السلك أو في القابس. لا تقم بتشغيل الجهاز في حال وجود أي تلف في السلك أو في القابس. لا تقم بتشغيل الجهاز في حال وجود أي تلف في السلك أو في القابس. لا تقم بتشغيل الجهاز في حال وجود أي تلف في السلك أو في القابس.
- لا تقم بتشغيل الجهاز في حال وجود أي تلف في السلك أو في القابس. لا تقم بتشغيل الجهاز في حال وجود أي تلف في السلك أو في القابس. لا تقم بتشغيل الجهاز في حال وجود أي تلف في السلك أو في القابس. لا تقم بتشغيل الجهاز في حال وجود أي تلف في السلك أو في القابس.
- لا تقم بتشغيل الجهاز في حال وجود أي تلف في السلك أو في القابس. لا تقم بتشغيل الجهاز في حال وجود أي تلف في السلك أو في القابس. لا تقم بتشغيل الجهاز في حال وجود أي تلف في السلك أو في القابس. لا تقم بتشغيل الجهاز في حال وجود أي تلف في السلك أو في القابس.

للدعم

- في الولايات المتحدة الأمريكية وكندا، يرجى الاتصال بـ: الهاتف: 970-461-1925
- في جميع أنحاء العالم: 1-970-461-1925
- يرجى زيارة الموقع Baratza.com باللغة الإنجليزية للاستفسارات والدعم للمنطقة بتنج الهاتف: baratza.com/troubleshooting

تنبيه

- إن الولايات المتحدة الأمريكية وكندا، يرجى الاتصال بـ: الهاتف: 970-461-1925
- في جميع أنحاء العالم: 1-970-461-1925
- يرجى زيارة الموقع Baratza باللغة الإنجليزية للاستفسارات والدعم للمنطقة بتنج الهاتف: baratza.com/troubleshooting

GUÍA DE INICIO RÁPIDO

IDENTIFICACIÓN DE PIEZAS

1. Tapa de la tolva
2. Tolva de granos
3. Perilla de cierre de granos
4. Perilla de la palanca de microajuste
5. Perilla de la palanca de macroajuste
6. Contenedor de granos
7. Plataforma de la Balanza
8. Ajuste preestablecido de molienda
9. Botones de Start/Stop (Inicio/Pausa)
10. Modo de peso
11. Modo de tiempo
12. Modo manual
13. Presajustes de molienda
14. Herramienta de calibración de robadas (consulte el manual)
15. Herramienta de eliminación de robadas (consulte el manual)

¡Gracias por elegir Baratza Forté BG para sus necesidades de molienda!

Esta es la guía de inicio rápido. Para obtener instrucciones más detalladas, consiga el manual completo en línea **baratza.com/documentation**

CONFIGURACIÓN

1. Saque todo del embalaje y lave la tapa (1), tolva (2) y el depósito de granos (6) a mano con agua tibia y jabón. Deje secar al aire o seque con un paño limpio.
2. Con la tolva (2) en posición vertical y la perilla de cierre (3) girada hacia la parte trasera (izquierda de la moledora, colóquese la tolva en la parte superior de la trituradora y busque el punto donde se asienta en su lugar. Empuje hacia abajo y gire la tolva en el sentido de las agujas del reloj para centrar la perilla de cierre y bloquear la tolva en su lugar.
3. Enchufe la moledora.
4. Inserte el depósito de granos (6). Este descansará sobre el plataforma de la balanza (7).
5. Consulte la Tabla de Ajustes de Molienda a continuación y mueva la perilla de la palanca (4 y 5) hacia arriba o hacia abajo para establecer el tamaño de molido.
6. Agregue los granos a la tolva (2). Asegúrese de que la perilla de corte de granos (3) esté en la Posición abierta. "OPEN" debe estar mirando hacia arriba.
7. Seleccione el modo de peso (10) o de tiempo (11).
8. Si usa la amoladora en modo de peso, mantenga presionado el botón de modo de peso (10) para poner a cero la báscula para el primer uso.
9. Seleccione un presajuste (13) o seleccione el modo manual (12), luego presione Inicio (9) para moler.*

Nota: Consulte el manual completo en baratza.com/documentation para obtener información sobre cómo ajustes de error.

**** Los presajustes 1, 2 y 3 (13) configuran el molinillo para que funcione a un peso o tiempo designado. Se pueden ajustar con las flechas hacia arriba / abajo (8) y guardarse en un preajuste presionando y manteniendo presionado este botón de preajuste para el modo que quiera guardar. El Modo Manual (12) permite que el molinillo opere continuamente después de presionar el botón de Start (Inicio) hasta presionar el botón de Stop (Pausa), al alcanzar 120 gramos o si se eval de peso o al alcanzar 60 segundos si se usa el modo de tiempo.***

TABLA DE AJUSTES DE MOLIENDA

Ajuste el molido a más fino o más grueso de acuerdo con los requisitos de la receta o preferencias de sabor.

Espresso	AeroPress	Hario V60	Goteadores automáticos	Chemex	Prensa Francesa
2K	4M	6M	7M	8M	10M

PARA MAS ASISTENCIA

En Estados Unidos y Canadá:
Teléfono: 425-641-1245
Línea gratuita: 877-701-2021

Para consultas relacionadas con los productos Baratza y asistencia, por favor visite: **baratza.com**

Si el Molinillo no está Funcionando como se Espera: Consulte nuestras guías de solución de problemas en: **baratza.com/troubleshooting**

INFORMACIÓN DE SEGURIDAD

- Por favor, lea la siguiente información con mucho cuidado. Contiene información de seguridad importante para este aparato. Guarde estas instrucciones para futuras consultas.
- Úselo solo con contenire alterna y con el voltaje correcto. Vea la etiqueta en la base de la amoladora para determinar el voltaje correcto.
- Limpie la carcasa del molinillo únicamente con un paño seco o ligeramente humedecido. No sumerja el molinillo, el enchufe o el cable en agua ni en ningún otro líquido.
- Baratza no aceptará ninguna responsabilidad por daños, lesiones o garantía si el molinillo se usa para otro propósito que no sea el indicado (es decir, moler granos de café enteros tostados) o si se opera o repara incorrectamente.
- No opere la amoladora con un cable o enchufe dañado. Si el cable de alimentación está dañado, debe ser reemplazado por el fabricante, su agente de servicio o personas calificadas de manera similar para evitar un peligro.
- Mantenga el aparato y su cable fuera del alcance de los niños menores de 8 años.
- No deje su molinillo desatendido mientras está ENCENDIDO.
- Este aparato puede ser utilizado por niños a partir de 8 años y personas con capacidades físicas, sensoriales o mentales reducidas o con falta de experiencia y conocimiento si han recibido supervisión o instrucciones sobre el uso del aparato de forma segura y comprenden los peligros involucrados.
- Los niños no deben limpiar ni realizar el mantenimiento del usuario sin supervisión.
- Desenchufe siempre la amoladora del suministro eléctrico antes de montarla, desmontarla o limpiarla. Para desenchufar, agarre el enchufe y retírelo del tomacorriente. Nunca tire del cable.
- ***PRECAUCIÓN: SIEMPRE desenchufe el cable de suministro eléctrico antes de limpiar la amoladora.***

GUIA DE INÍCIO RÁPIDO

IDENTIFICAÇÃO DAS PARTES:

1. Tampa do funil
2. Funil de grãos
3. Alavanca de travamento
4. Botão da alavanca de micro ajuste
5. Botão da alavanca de micro ajuste
6. Copo coletor
7. Plataforma de escala
8. Botões de ajuste predefinido de moagem
9. Botões Iniciar/Parar
10. Modo de peso
11. Modo de tempo
12. Modo manual
13. Predefinições de moagem
14. Ferramenta de calibração da lâmina (veja o manual)
15. Ferramenta de remoção da lâmina (veja o manual)

Observação: Por favor, consulte o manual completo em baratza.com/documentation para obter mais informações sobre códigos de erro.

*** As predefinições 1,2 e 3 (13) definem o moedor para funcionar com um peso ou tempo designado. Se pode ajustar com las flechas hacia arriba / abajo (8) y guardarse en un preajuste presionando y manteniendo presionado este botón de preajuste para el modo que quiera guardar. El Modo Manual (12) permite que el molinillo opere continuamente después de presionar el botón de Start (Inicio) hasta presionar el botón de Stop (Pausa), al alcanzar 120 gramas o si se eval de peso o al alcanzar 60 segundos si se usa el modo de tiempo.**

CONFIGURAÇÃO

1. Retire todo da embalagem e lave à mão a tampa (1), o funil (2) e o copo coletor de café moído (6) com água morna e sabão. Deixe secar a seco ou secque com um pano limpo.
2. Com o funil (2) na posição vertical e a alavanca de fechamento (3) apontando para a parte traseira esquerda da trituradora, coloque o funil no topo da trituradora e encontre o ponto onde ela se assenta no lugar. Empurre para baixo e gire o funil no sentido horário para centralizar a alavanca de fechamento e bloquear o funil no lugar.
3. Conecte o moedor na tomada.
4. Insira o copo coletor (6). Ele ficará apoiado na plataforma de escala (7).
5. Consulte o gráfico de configurações de moagem abaixo e mova os botões de alavanca (4 e 5) para cima ou para baixo para definir o tamanho de moagem.
6. Adicione grãos no funil (2). Certifique-se de que a alavanca de fechamento (3) está na posição aberta. "OPEN" deve estar voltado para cima.
7. Selecione o modo de peso (10) ou tempo (11).
8. Se usa a amoladora em modo de peso, mantenga presionado el botón de modo de peso (10) para poner a cero la báscula para el primer uso.
9. Selecione um presajuste (13) o selecione o modo manual (12), logo presione Inicio (9) para moler.*

Observação: Por favor, consulte o manual completo em baratza.com/documentation para obter mais informações sobre códigos de erro.

**** As predefinições 1,2 e 3 (13) definem o moedor para funcionar com um peso ou tempo designado. Eles podem ser ajustados com as setas para cima/ para baixo (8) e salvos pressionando e segurando o botão numerado para a predefinição que você deseja alterar. O modo manual (12) permite que o moedor funcione continuamente depois que Start (Iniciar) é pressionado até que Stop (Parar) é pressionado, podem ser alcançados 120 gramas quando usando o modo de peso ou 60 segundos se estiver usando o modo de tempo.***

TABELA DE CONFIGURAÇÕES DE MOAGEM

Ajuste mais fino ou grosso de acordo com os requisitos da receita ou preferências de sabor.

Espresso	AeroPress	Hario V60	Filtrado	Chemex	Prensa Francesa
2K	4M	6M	7M	8M	10M

PARA MAIS SUPORTE

Para EUA e Canadá:
Telefone: +1 425-641-1245
Ligação gratuita: 877-701-2021

Para suporte relacionado ao produto Baratza, por favor visite: **baratza.com**

Se o moedor não estiver funcionando como esperado: Consulte nossos guias de solução de problemas em **baratza.com/troubleshooting**

SIKKERHEDSINFORMATION

- Læs venligst nedenstående information meget omhyggeligt. Den indeholder vigtige sikkerhedsinformationer for dette apparat. Opbevar disse instruktioner for fremtidig reference.
- Brug kun med vekselstrøm og den korrekte spænding. Se mærkatet på foden af kværnen for at finde den korrekte spænding.
- Rengør kun kværnens hus med en tør eller let fugtig klud. Nedsænk ikke kværnen, stikket eller ledningen i vand eller anden væske.
- Baratza vil ikke acceptere noget ansvar for skader, hvis kværnen bruges til andet end dens tilsigtede formål (fx. brug af et kværne hele rstegte kaffebønner) eller hvis kværnen betjenes eller repareres forkert.
- Brug ikke kværnen hvis ledningen eller stikket er beskadiget. Hvis forsyningsledningen er ødelagt, skal den udskiftes af producenten, dens service agent eller lignende kvalificerede personer for at undgå fare.
- Opbevar kværnen og dens ledning uilgængelig for børn under 8 år.
- Efterlad ikke din kværn uden opsyn mens den er "TÆNDT".
- Dette apparat kan bruges af børn over 8 år samt personer med nedsat fysisk, sensorisk eller mentale evner, eller med mangelnde erfaring og viden hvis de er blevet vejledt og forstaar risiko ved apparatet på en måder måde, og forstår de risici som er involveret.
- Rengøring og vedligeholdt skal aldrig foretages af børn uden opsyn.
- Tag altid stikket af ved ikke-anvendelse, afmontering eller rengøring. For at tage stikket ud, grib om stikket og fjern det fra stikkontakten. Træk aldrig i ledningen.
- ***ADVARSEL: Træk ALTID stikket ud før du renger kaffekværnen.***

HURTIG START GUIDE

INDHOLDSOVERSIGT

1. Tragtlåg
2. Bønnetragt
3. Lukkekrage til banner
4. Mikrojusteringsknap
5. Makrojusteringsknap
6. Beholder
7. Skala platform
8. Justering af kværn forudindstillinger
9. Start/Stop knapper
10. Vægtilstand
11. Tidtilstand
12. Manuel tilstand
13. Kværn forudindstillinger
14. Kalibreringsværktøj til kværndial (se manual)
15. Værktøj til fjernelse af kværndial (se manual)

Bemærk: Se den fulde manual på baratza.com/documentation for information om fejlkoder.

*** Forudindstillinger 1, 2 og 3 (13) indstiller kværnen til at køre til en bestemt vægt eller tid. De kan justeres med opinnet pilene (8) og gemmes ved at trykke og holde på den nummererede knap til den forudindstilling, du vil ændre. Manuel tilstand (12) gør det muligt for kværnen at køre kontinuerligt, efter at der er trykket på Start, indtil der trykkes på Stop, er 120 gram nået hvis du bruger vægtilstand, eller 60 sekunder er nået, hvis du bruger tidstilstand.**

SKEMA TIL INDSTILLING AF KVÆRN

Juster finere eller grovere i henhold til opskriftskrav eller smagspræferencer

Espresso	AeroPress	Hario V60	Filterkaffe	Chemex	Stempelkaffe
2K	4M	6M	7M	8M	10M

FOR YDERLIGERE SUPPORT

I USA & Canada
Telefon +1 425-641-1245
Momsfri: 877-701-2021

For Baratza produktrelaterede forespørgsler og support, besøg venligst **baratza.com**

Hvis kværnen ikke fungerer som forventet: Se vores fejlfindingsvejledninger på: **baratza.com/troubleshooting**

SKRÓCONA INSTRUKCJA OBSŁUGI

ROZPOZNAWANIE CZĘŚCI

1. Pokrywa pojemnika
2. Pojemnik na ziarna
3. Pokrętło wyłączające
4. Pokrętło regulacji mikro
5. Pokrętło regulacji makro
6. Pojemnik na fusy
7. Platforma wagi
8. Przyciski regulacji ustawienia wstępne mielenia
9. Przycisk start/stop
10. Tryb wagi
11. Tryb czasu
12. Tryb ręczny
13. Ustawienia wstępne mielenia
14. Narzędzie do kalibracji pierścieni (patrz instrukcja)
15. Narzędzie do usuwania pierścieni (patrz instrukcja)

Dziękujemy za wybór Baratza Forté BG do twoich potrzeb mielenia!

To jest skrócona instrukcja obsługi. Bardziej szczegółowe instrukcje można znaleźć w pełnej wersji podręcznika na stronie **baratza.com/documentation**

USTAWIENIA

1. Wyjmij wszystko z opakowania i umyj ręcznie pojemnik (1), pojemnik (2) i zbiornik na fusy (6) ciepłą wodą. Pozwól im wyschnąć lub wytrzyj czystą szmatką.
2. Ustaw pojemnik (2) pionowo, a pokrętło odcinające (3) skieruj w dół w kierunku tylnej lewej części młynka, umieścić pojemnik na górze młynka i znaleźć punkt, w którym osiadzi się na swoim miejscu. Przycisnij w dół i obróć pojemnik zgodnie z ruchem wskazówek zegara, aby wyśrodkować pokrętło odcinające i zablokować pojemnik w miejscu.
3. Podłącz młynek.
4. Włóż pojemnik na ziarna (6). Będzie spoczywał na platformie wagi (7).
5. Odnieś się do poniższej tabeli ustawień mielenia i przesuń pokrętła dźwigni (4 i 5) w górę lub w dół, aby ustawić wielkość mielenia.
6. Wsyp ziarna do pojemnika (2). Upewnij się, że pokrętło wysuwające ziarna (3) znajduje się w pozycji otwartej. "OPEN" powinno być skierowane w górę.
7. Wybierz tryb wagi (10) lub czasu (11).
8. W przypadku używania młynka w trybie wagi należy przytrzymać wciśnięty przycisk trybu wagi (10), aby wyzerować wagę przed pierwszym użyciem.
9. Wybierz ustawienie wstępne (13) lub wybierz tryb ręczny (12), a następnie naciśnij Start (9) aby zacząć mielić.*

Uwaga: Informacje na temat kodów błędów można znaleźć w pełnej wersji podręcznika na stronie baratza.com/documentation.

**** Ustawienia wstępne 1, 2 i 3 (13) ustawiają młynek na pracę do określonej wagi lub czasu. Mogą one być ustawione za pomocą strzałek góra/dół (8) i zapisywane przez naciśnięcie i przytrzymanie przycisku ustawień wstępnych, które ma zostać zmieniony. Tryb ręczny (12) umożliwia ciągłą pracę młynka po naciśnięciu przycisku Start do momentu naciśnięcia przycisku Stop, osiągnięcia wagi 120 gramów (w przypadku trybu wspomnianej lub 60 sekund (w przypadku trybu czasowego).***

INFORMACJE DOTYCZĄCE BEZPIECZEŃSTWA

- Prosimy bardzo uważnie przeczytać poniższe informacje. Zawierają one ważne informacje dotyczące bezpieczeństwa tego urządzenia. Instrukcje te należy zachować do wykorzystania w przyszłości.
- Używać tylko z prądem zmiennym i właściwym napięciem. Patrz etykieta na podstawie młynka, aby określić właściwe napięcie.
- Baratza nie ponosi odpowiedzialności za uszkodzenia, obrażenia lub gwarancje, jeśli młynek jest używany niezgodnie z jego przeznaczeniem (tj. mielenie palonych całych ziaren kawy) lub jest niewłaściwie obsługiwany lub naprawiany.
- Nie należy używać młynka z uszkodzonym przewodem lub wtyczką. Jeśli przewód zasilający jest uszkodzony, musi zostać wymieniony przez producenta, jego serwisanta lub podobnie wykwalifikowane osoby, aby uniknąć zagrożenia.
- Przechowywać urządzenie i jego przewód w miejscu niedostępnym dla dzieci w wieku poniżej 8 lat.
- Nie zostawiaj młynka bez nadzoru, gdy jest WŁACZONY.
- Urządzenie to może być używane przez dzieci od 8 roku życia oraz osoby o obniżonych zdolnościach fizycznych, sensorycznych lub umysłowych, jeśli zostały zostały poddane nadzorowi lub instruktażowi dotyczącemu użytkowania urządzenia w sposób bezpieczny i rozumieją związane z tym zagrożenia.
- Dzieci nie mogą czyścić i konserwować urządzenia bez nadzoru.
- Przed montażem, demontażem lub czyszczeniem należy zawsze odłączyć młynek od zasilania elektrycznego. Aby odłączyć wtyczkę, należy chwycić za wtyczkę i wyjąć ją z gniazdka. Nigdy nie ciągnij za kabel.
- ***UWAGA: ZAWSZE przed przystąpieniem do czyszczenia młynka należy odłączyć przewód zasilający od zasilania elektrycznego.***

КРАТКОЕ РУКОВОДСТВО

ПОЗНАЙТЕ ДЕТАЛЕЙ

1. Крышка контейнера
2. Емкость для зерен
3. Ручка отключения кофейных зерен
4. Рычаг ручного микро регулировки
5. Рычаг ручного макро регулировки
6. Контейнер для помола
7. Платформа весов
8. Регулировка предустановки помола
9. Кнопка Старт/Стоп
10. Весовой режим
11. Временной режим
12. Ручной режим
13. Настройка помола
14. Инструмент для калибровки грата (см. Руководство)
15. Инструмент для удаления грата (см. Руководство)

Спасибо, что выбрали Baratza Forté BG для помола!

Это краткое руководство по началу работы. Для получения более подробных инструкций найдите полное руководство на сайте **baratza.com/documentation**

НАСТРОЙКА

1. Достаньте все из упаковки и вручную вымойте крышку (1), бункер (2) и контейнер для отходов (6) с теплой мыльной водой. Дайте высохнуть на воздухе или вытрите сухим чистым тканью.
2. Установите бункер (2) вертикально и ручку отключения (3) в сторону задней левой части. Аккуратно поместите бункер на верх кофемолки и найдите точку, в которой он встает на место. Нажмите и поверните бункер по часовой стрелке, чтобы отцентрировать ручку отключения и установить бункер на место.
3. Подключите кофемолку.
4. Вставьте контейнер для отходов (6). Он будет покоиться на платформе весов (7).
5. Обратитесь к таблице настроек помола ниже и переместите ручки рычагов (4 и 5) вверх или вниз, чтобы установить размер помола.
6. Добавьте зерна в бункер (2). Убедитесь, что ручка отключения (3) находится в открытом положении. «OPEN» должно быть обращено вверх.
7. Выберите режим веса (10) или времени (11).
8. Если кофемолка в режиме веса, нажмите и удерживайте кнопку режима веса (10), чтобы обнулить весы при первом использовании.
9. Выберите предварительные настройки (13) или выберите ручной режим (12), затем нажмите Старт (9) для помола. *

Примечание: Для получения информации о кодах ошибок см. полное руководство на сайте baratza.com/documentation.

**** С настройками 1, 2 и 3 (13) кофемолка работает с заданным весом или временем. Их можно настроить стрелками вверх / вниз (8) и сохранить, нажав и удерживая кнопку с цифрой для предустановки, которую вы хотите изменить. Ручной режим (12) позволяет кофемолке работать непрерывно после нажатия кнопки Старт до нажатия кнопки Стоп, достижения веса помола 120 грамм при использовании весового режима или достижения времени помола 60 секунд при использовании временного режима.***

ТАБЛИЦА НАСТРОЕК РАЗМЕРА ПОМОЛА

Регулировка помола (меньше или крупнее) в соответствие с требованиями рецепта или вкусовыми предпочтениями.

Эспрессо	AeroPress	Hario V60	Автоматическая кофеварка	Chemex	Френч-пресс
2K	4M	6M	7M	8M	10M

ДЛЯ ДАЛЬНЕЙШЕЙ ПОДДЕРЖКИ

В США и Канаде:
Телефон: +1 425-641-1245
Бесплатный номер: 877-701-2021

Чтобы задать вопросы по продукции Baratza или получить поддержку, перейдите на сайт: **baratza.com**

Если кофемолка не работает надлежащим образом:
Пожалуйста, ознакомьтесь с нашими руководствами по устранению неисправностей на сайте: **baratza.com/troubleshooting**

ТЕХНИКА БЕЗОПАСНОСТИ ПРИ РАБОТЕ С ПРИБОРОМ

- Обязательно прочтите следующую информацию о технике безопасности при работе с прибором. Сохраните эти инструкции на будущее.
- Используйте только переменный ток и правильное напряжение. См. этикетку в основании кофемолки, чтобы определить правильное напряжение.
- Очищайте корпус кофемолки только сухой или слегка влажной тканью. Не погружайте кофемолку, вилку или шнур в воду или любую другую жидкость.
- Компания Baratza не принимает на себя ответственности или гарантийных обязательств в случае повреждения, травмы, если кофемолка используется не по прямому назначению (например, измельчение обжаренных целых кофейных зерен), а также в случае неправильной эксплуатации или ремонта.
- Не используйте кофемолку с поврежденным шнуром или вилкой. Если шнур питания поврежден, он должен быть заменен производителем, его сервисным агентом или лицами с аналогичной квалификацией, чтобы избежать опасности.
- Храните прибор и шнур питания в месте, недоступном для детей младше 8 лет.
- Не оставляйте кофемолку без присмотра, когда она включена.
- Этим прибором могут пользоваться дети в возрасте от 8 лет и старше, а также лица с ограниченными физическими, сенсорными или умственными способностями или с недостатком опыта и знаний, если они находятся под наблюдением или инструктированы относительно безопасного использования прибора и понимают опасности.
- Дети не должны производить чистку и техническое обслуживание без присмотра.
- Всегда отключайте кофемолку от электросети перед сборкой, разборкой или чисткой. Чтобы вынуть вилку из розетки, возьмитесь за вилку и выньте ее из розетки. Никогда не тяните за шнур.
- ***ВНИМАНИЕ: ВСЕГДА отключайте шнур электропитания перед очисткой кофемолки.***